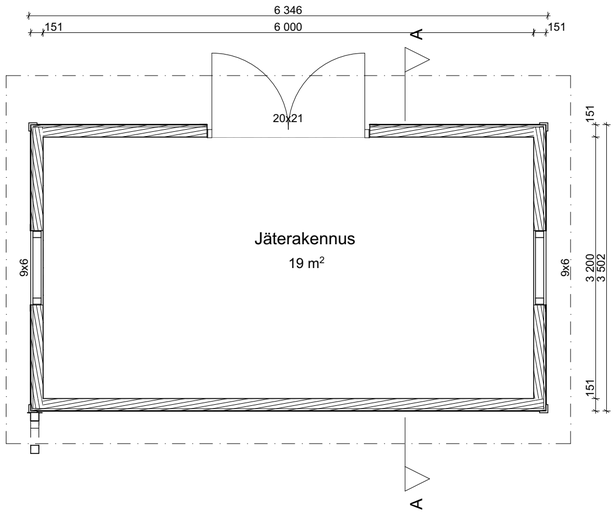

Pohjapiirustus 1:50

Karijoen kunta, Jäterakennus

Rakennuksen paloluokka P3

Piirustuksessa esitetyt lattia korko on +10 000. Esitetyt korot tarkistettava rakennuspaikan mittauksen yhteydessä maastoon soveltuviksi.

Ikkunat ei U-arvo vaatimusta
Ovet ei U-arvo vaatimusta

Ikkunat ja ovet ikkuna- ja oviluettelon mukaisesti.

Laajuuslaskelma

Uudet tilat/rakennus	Kerrosala	Huoneistoala	Tilavuus
Talousrakennus	22,0 m²		63,0 m³

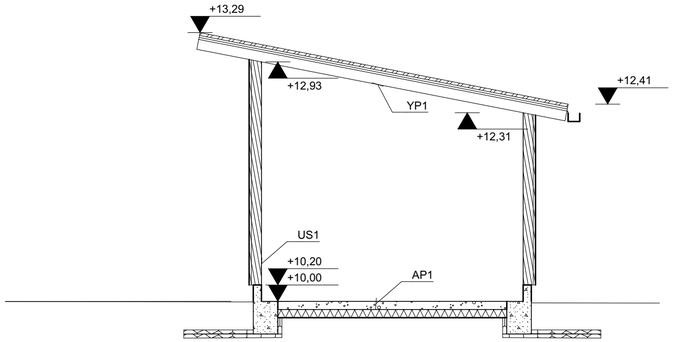

A Leikkaus 1:50

YP1 (yläpohja, puurakenteinen yläpohja)
- Peltikate esim. Ruukki Classic
- Ruoteet katevalm. ohjeen mukaan
- Tuuletusrimat 25mm k600
- Kondenssivapaa aluskate
- Yläpohjan palkit rakennesuun. mukaan

US1 (Ulkoseinä, Rankarunkoinen)
- Vaakapaneelaus 28mm
- Puurunko 123mm

AP1 (Alapohja, maanvarainen laatta)
- Lattiapinnoite/ Pintamateriaali
- Teräsbetonilaatta 100mm
- EPS-eriste esim. EPS 100 lattia 100mm
- Pohjatäytöt rakennesuun. mukaan

Rakennus varustetaan:
*Salaojin (SN8-110/95) erikoissuunnitelman mukaan.
*Hulevesiviemäröinnillä erikoissuunnitelman mukaan.
*Rakennuksen routaeristys RIL261-2013 mukaan.

Lopulliset rakennetyypit tarkemmin rakennesuunnitelmien mukaan.
Perustukset, kantavat ja jäykistävät rakenteet rakennesuunnitelmien mukaan.

Tunnus	Muutos	Nimik.	Pvm.

K.osa/Kylä: Karijoki Keskusta	Kortteli/Tila	Tontti/Rn:o: 4:170	Viranomaisen arkistomerkintoja varten
Rakennustoimenpide: Uudisrakennus			Piirustuslaji: PÄÄPIIRUSTUS
Rakennuskohteen nimi ja osoite: Karijoen Kunta Jäterakennus Pappilankuja 2 64350 Karijoki			Sisältö: Pohjapiirustus 1:50; Leikkaus A-A 1:50

INSINÖÖRIT
Mirjantie 9
61800 Kauhajoki
040 5596433 Riku
040 5213116 Harri

Piirt. JK
Tark. HP
Hyv. HP

Suunnitteluala	työn numero	piirustuksen numero	Muutos
ARK	199	01-02	

Päiväys 20.5.2024
Juho Kauhajärvi RI